DomoTec RWA
KLIMA LÜFTUNG RAUCHABZUG
U+D AUTOMOTIVE

7.09

WM S65

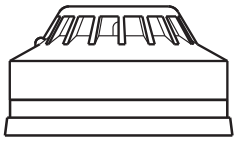

Technische Daten	WM S65
Funktionsprinzip	**Thermodifferenzialmelder**
Ausführung	Standard
Überwachungsfläche	max. 30m² nach VdS
Alarmauslösung (3 Varianten)	60°, 75° oder 90°C
Betriebsspannung	9V DC bis 33V DC
Ruhestrom	ca. 48µA bei 24V DC
Alarmstrom	ca. 52mA bei 24V DC
Melderanzeige	LED rot (leuchtet bei Alarm)
Meldekriterium	Stromschwächung
VdS-Zulassung	G 200059 / 60 / 61
Schutzart	IP 54 nach DIN 40 050
Umgebungstemperaturbereich	-20° bis + 90°C (keine Kondensation oder Vereisung)
Meldergehäuse	Polycarbonat weiß, V-O-Klasse nach UL94
Bestelltext	Wärmemelder inkl. Sockel, weiß, **Wärmemelderklasse angeben** (60° / 75° / 90°)

Einsatzbereich

zum Einsatz als automatischer Brandmelder für elektromotorische RWA-Anlagen 24V DC.

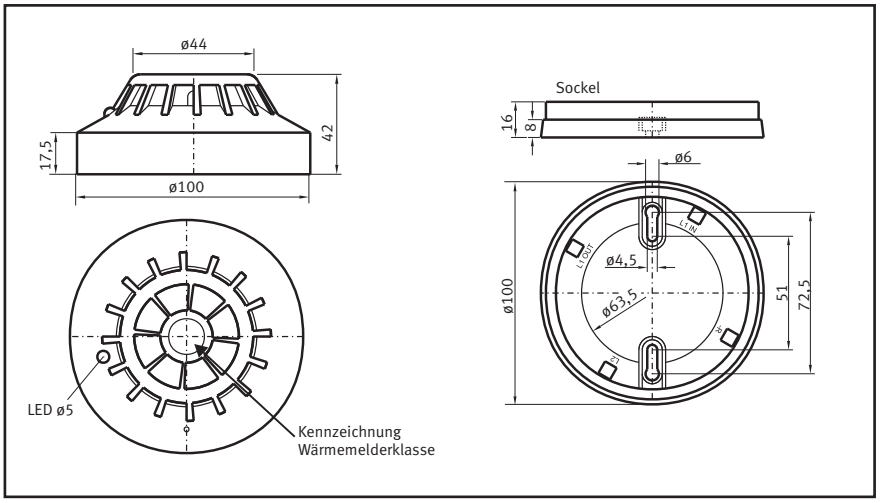

DomoTec-RWA
Kasseler Str. 34
D–33649 Bielefeld
Tel. +49 (0) 521 136218-74
Fax +49 (0) 521 136218-76
eMail: vertrieb@domotec-rwa.com
Internet: http://www.domotec-rwa.com